ÖĞE NO.	PARÇA NUMARASI	TANIM	MİKT.
1	HALKA		49
2	ALT KAPAK		1
3	KAFES TEL		20
4	HALKA-165-5		1
5	KAFES TEL		20
6	KAFES TEL		20

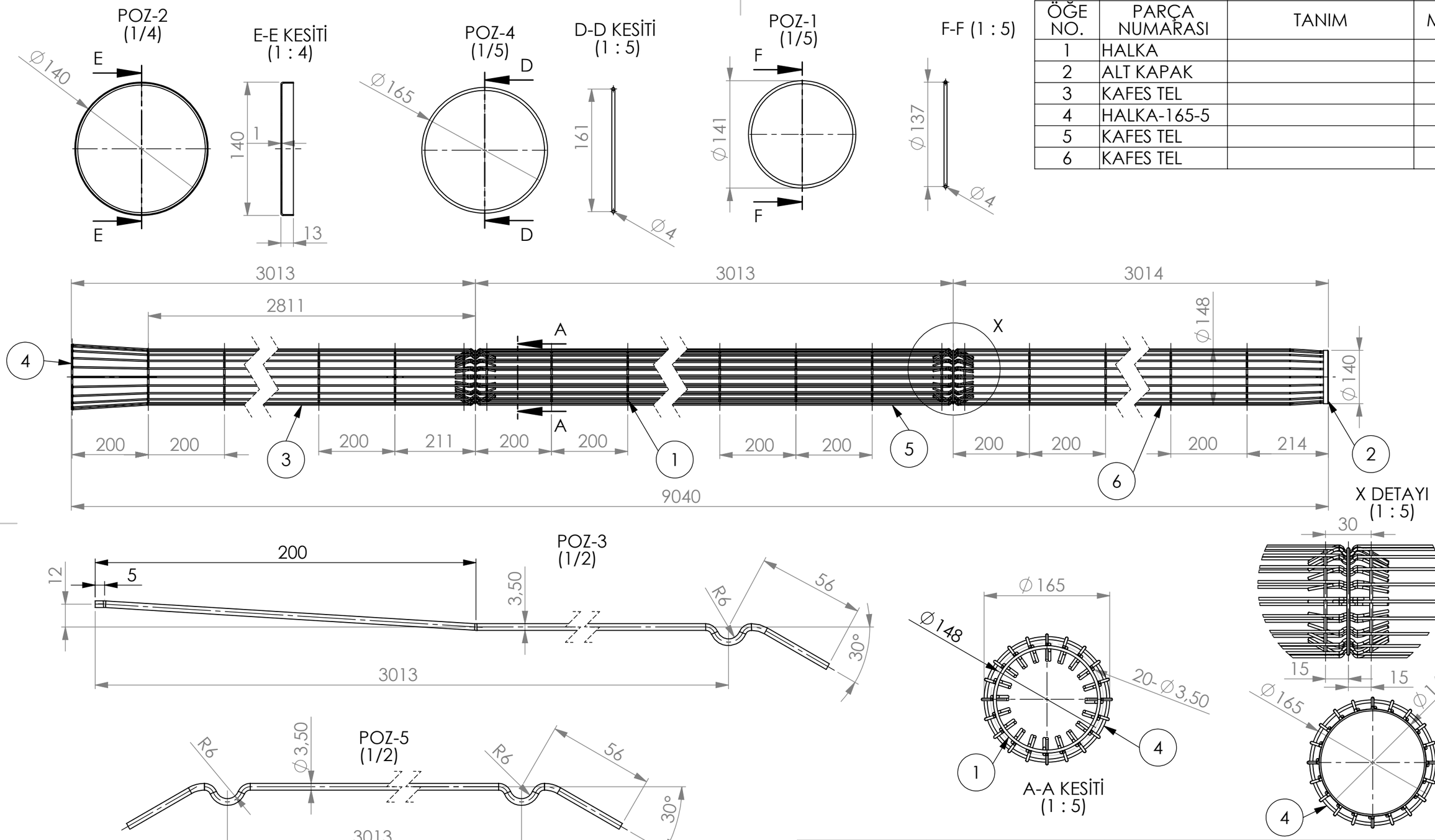

AKSİ BELİRTİLMEDİĞİ SÜRECE: BOYUTLAR MİLİMETREDİR YÜZEY CİLASI: TOLERANSLAR: DOĞRUSAL: AÇISAL:	BİTİRME:			KESKİN KENARLARI PAHLAYIN VE KIRIN	TEKNİK RESMİ ÖLÇEKLENDİRMEYİN	REVİZYON
	İSİM	İMZA	TARİH		BAŞLIK: MERTSAL MAKİNA MÜHENDİSLİK	
ÇİZEN	ORHAN DURSUN		12.07.2025			
DENET.						
ONAY.						
ÜRET.						
KALİTE				MALZEME:	RESİM NO. 148x9040 MONTAJ	A3
				AĞIRLIK:	ÖLÇEK:1:10	SAYFA 1 / 1